・鋼材は全てステンレス（SUS304）製とし、表面見えがかり部は＃400研磨仕上げとする。
・基礎図は参考図とする。
・本製品は、（一社）日本公園施設業協会賠償責任保険加入製品とする。

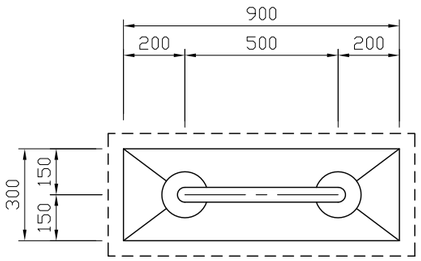

平面図　S＝1:20

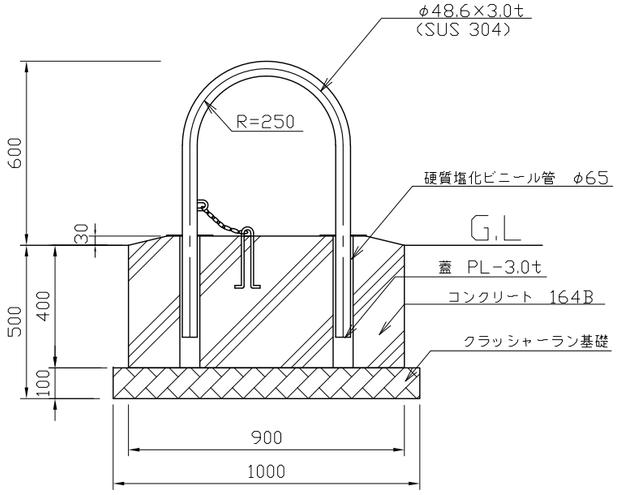

立面図　S＝1:20

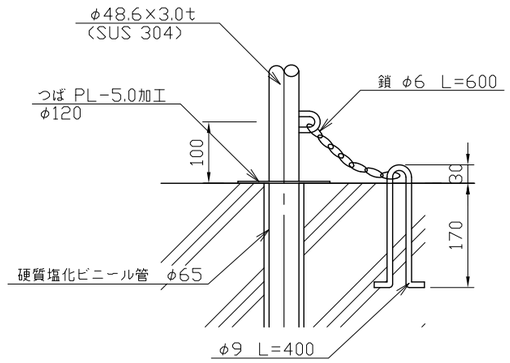

A部詳細図　S＝1:10

類別	標準品	図種	承諾願図	名称	JSG-F　ステンレス車止め門型(可動)（フランジ式）	製図	承認	図面番号	年.月.日	単位	縮尺	株式会社 丸山製作所
						斎藤	上條	JSG-F	2024.04.01	mm	図示	