・対象年齢は、幼児/3歳～6歳とする。
・最大落下高さは、2000とする。
・最小必要空間は、W5740×D5740×H4300 以上とする。
・JISGに準拠する配管又は構造用炭素鋼鋼管及び鋼材とする。
・鋼材は亜鉛メッキ(電気又は溶融)とし、環境対応型焼付塗装仕上げとする。
・基礎図は、参考図とする。
・本製品は、(一社)日本公園施設業協会賠償責任保険加入製品とする。
・本製品は、JPFA-SP-S:2024に準拠した製品とする。

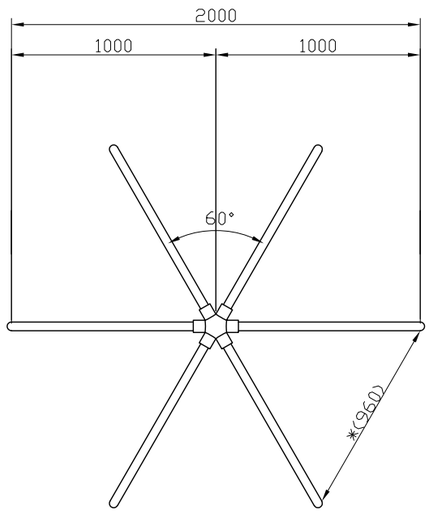

平面図 S=1:30

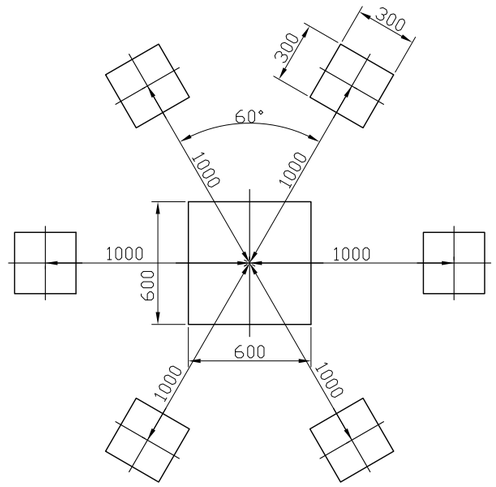

基礎伏図 S=1:30

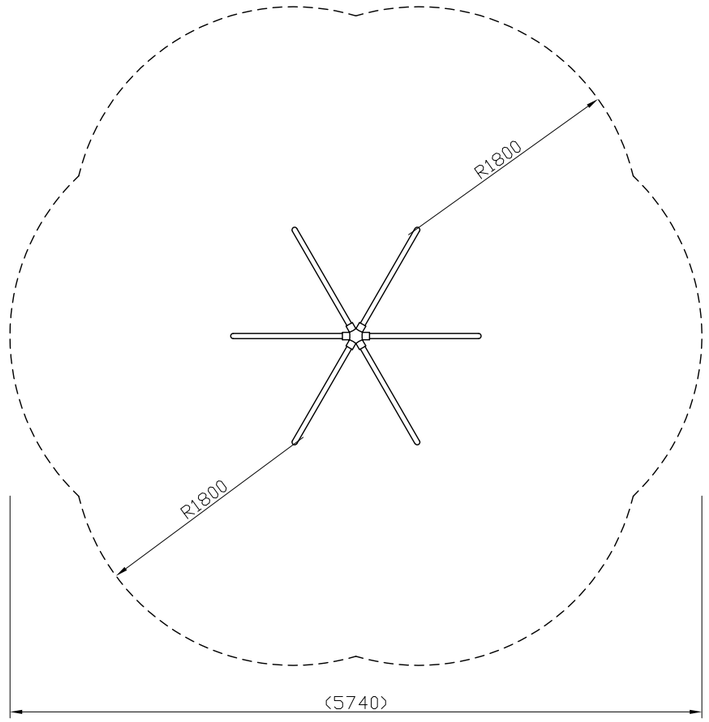

安全領域平面図 S=1:50

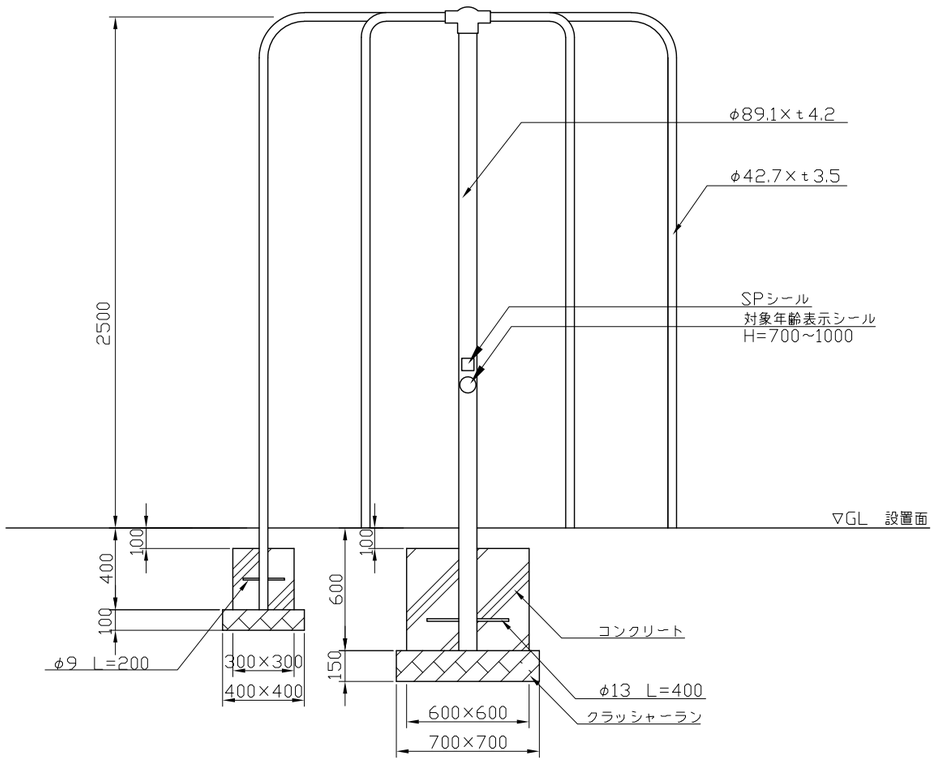

正面図 S=1:30

類別	標準品	図種	承諾願図	名称	MH-6A はん登棒(6人用)	製図	承認	図面番号	年.月.日	単位	縮尺	株式会社 丸山製作所
						斎藤	上條	MH-6A	2024.04.01	mm	図示	